Esquema Técnico
774346: 01 - GERAL

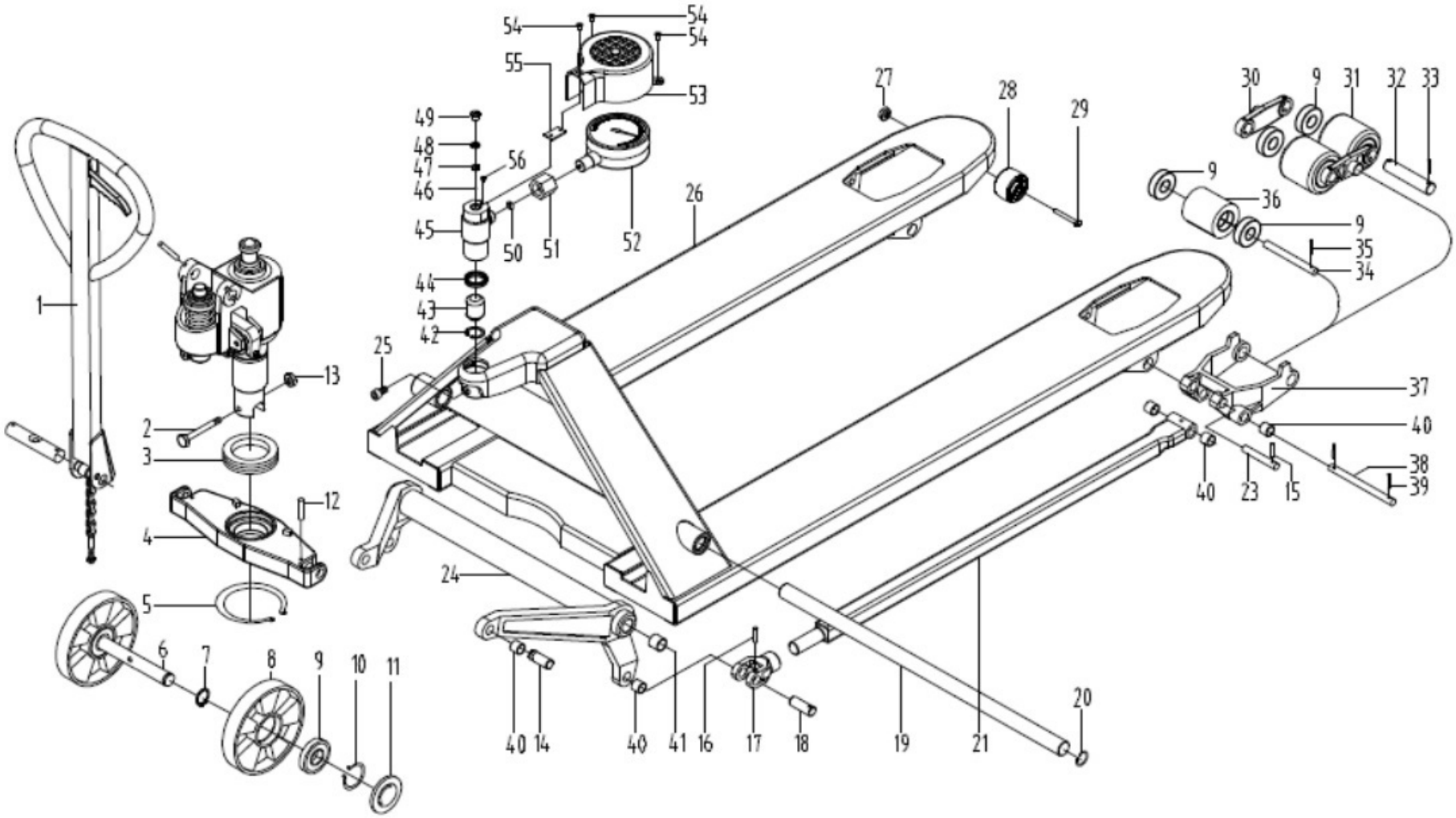

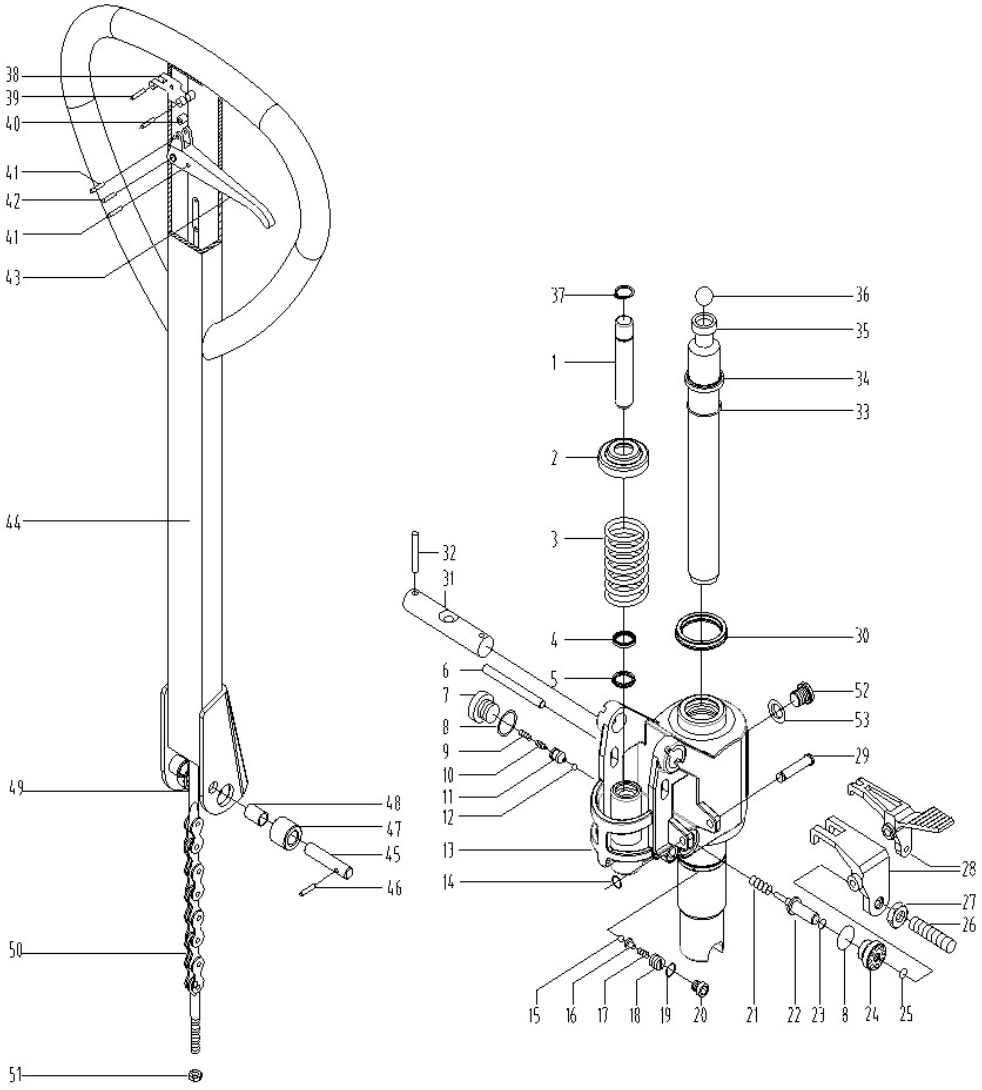
38
39
40
41
42
41
43
44
49
48
47
45
46
50
51
37
1
2
3
4
5
6
7
8
9
10
11
12
13
14
32
31
36
35
34
33
30
52
53
29
28
27
26
15
16
17
18
19
20
21
22
23
8
24
25