Esquema Técnico
774301: 01 - VOLANTE

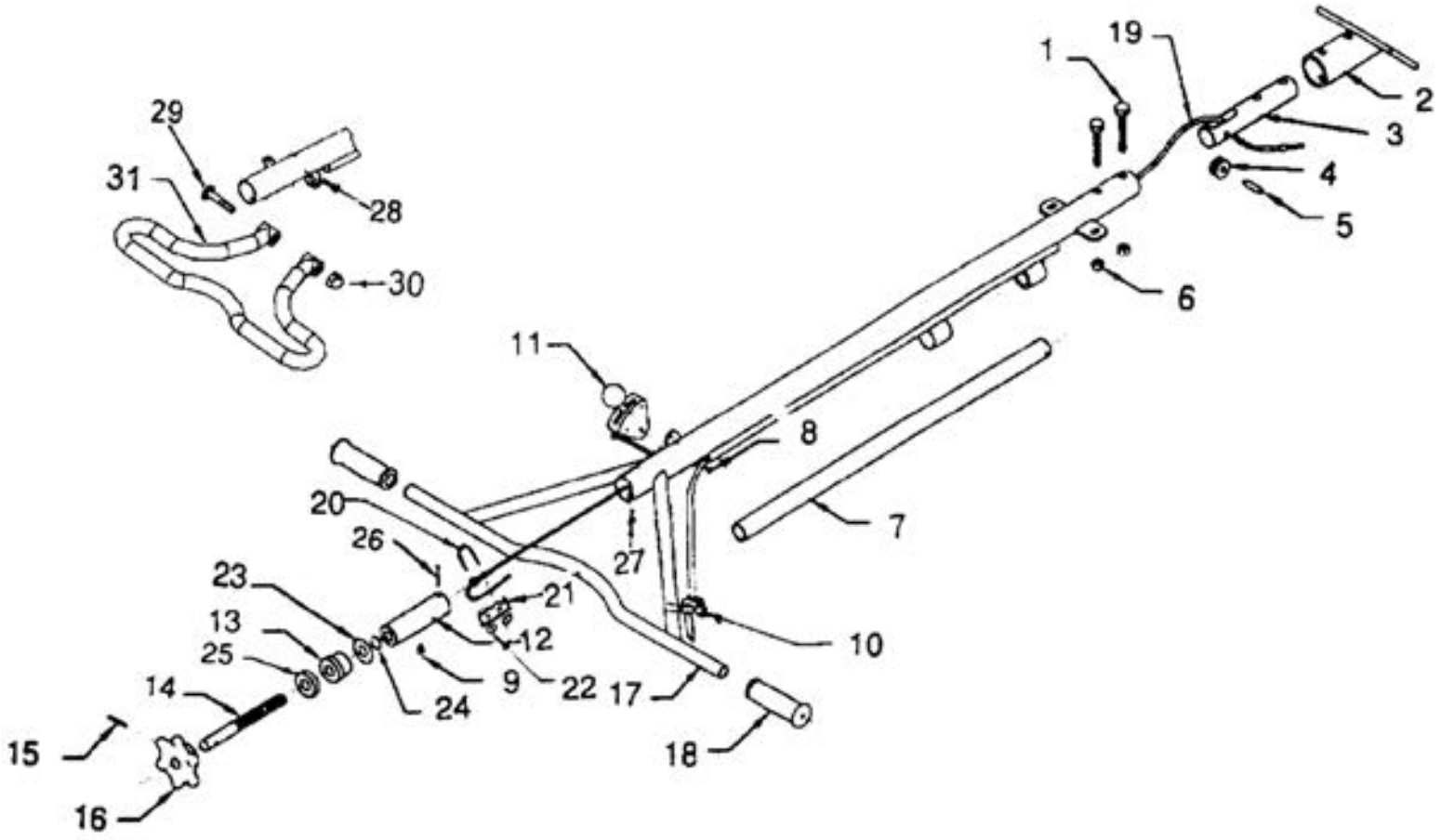

Esquema Técnico
774301: 02 - MOTOR

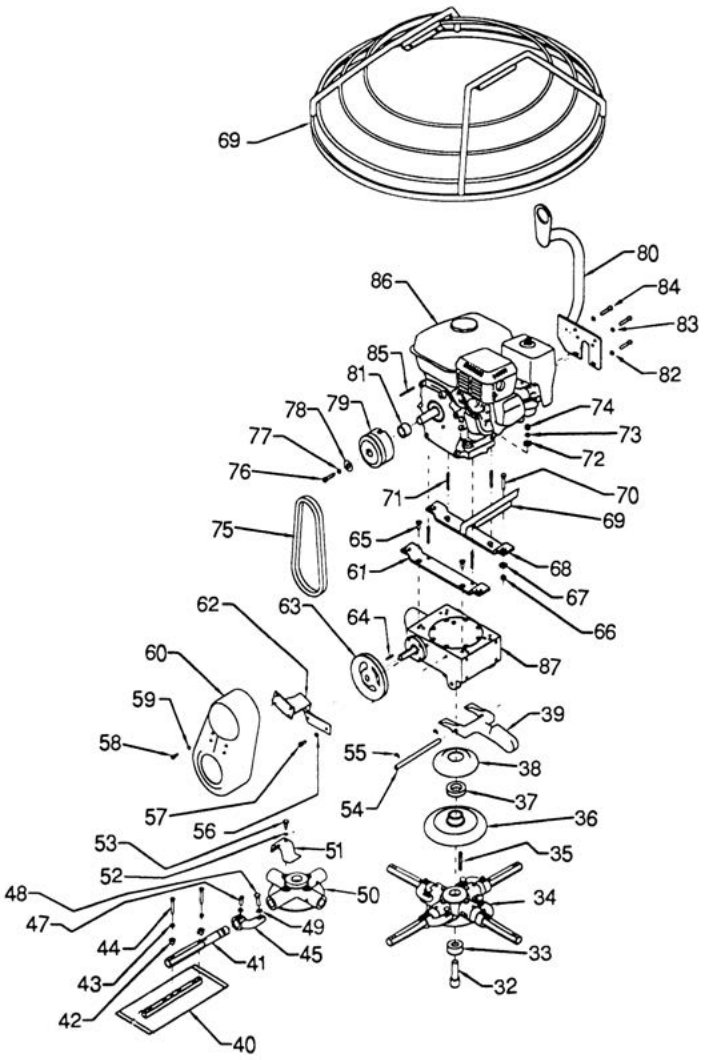

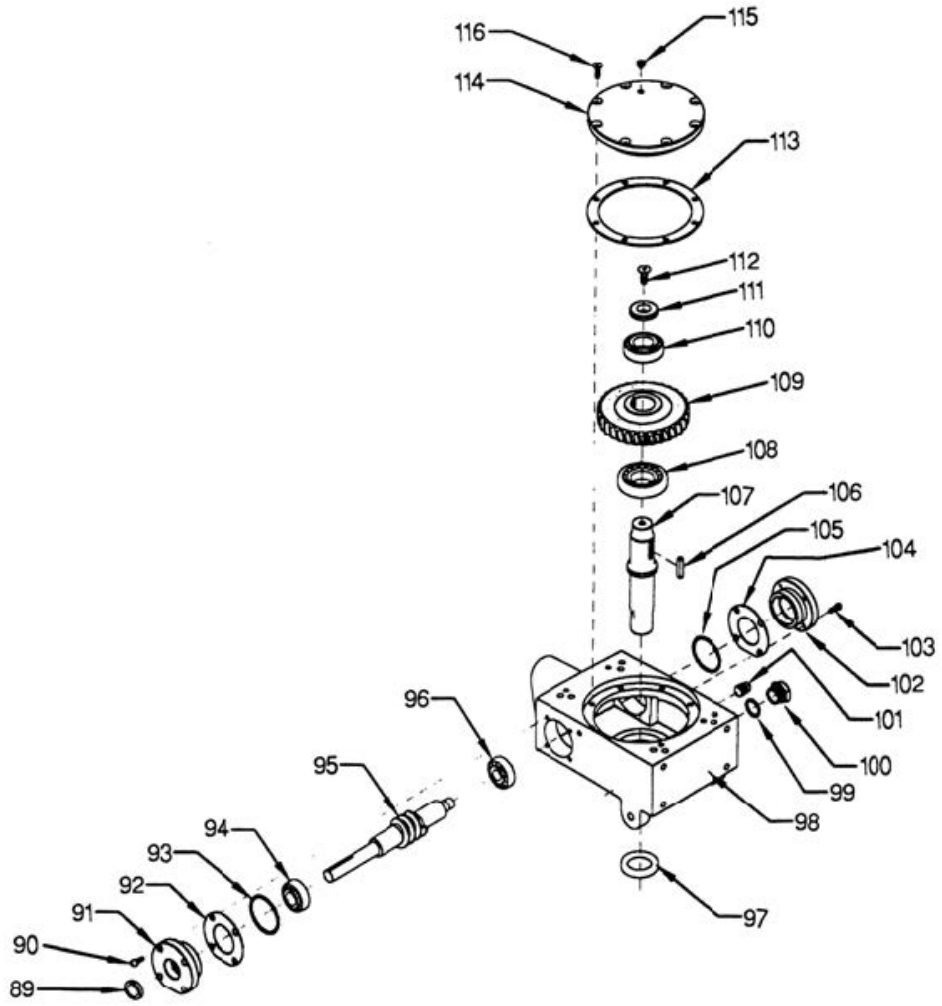
116
115
114
113
112
111
110
109
108
107
106
105
104
103
102
101
100
99
98
97
96
95
94
93
92
91
90
89