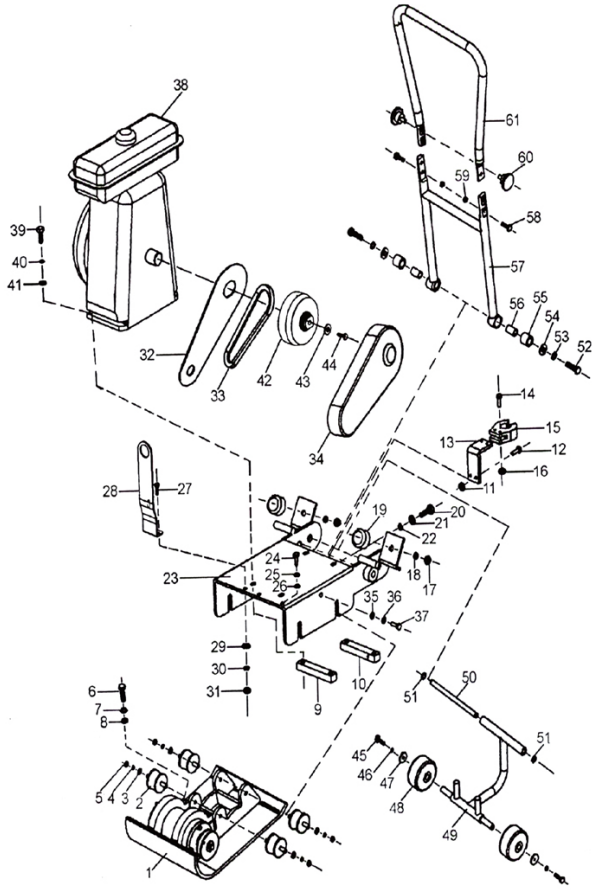
38
61
60
59
58
39
40
41
57
56
55
54
53
52
32
33
42
43
44
14
15
13
12
16
11
34
28
27
19
20
21
22
24
25
26
23
18
17
35
36
37
29
30
31
10
9
50
51
6
7
8
51
45
46
47
48
5 4 3 2
49
1

–10–

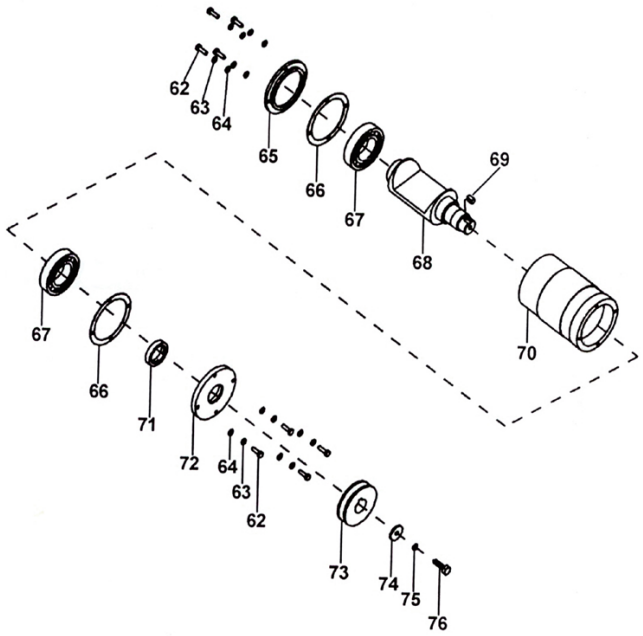

–12–