# Esquema Técnico
# 675873: 01 - GERAL

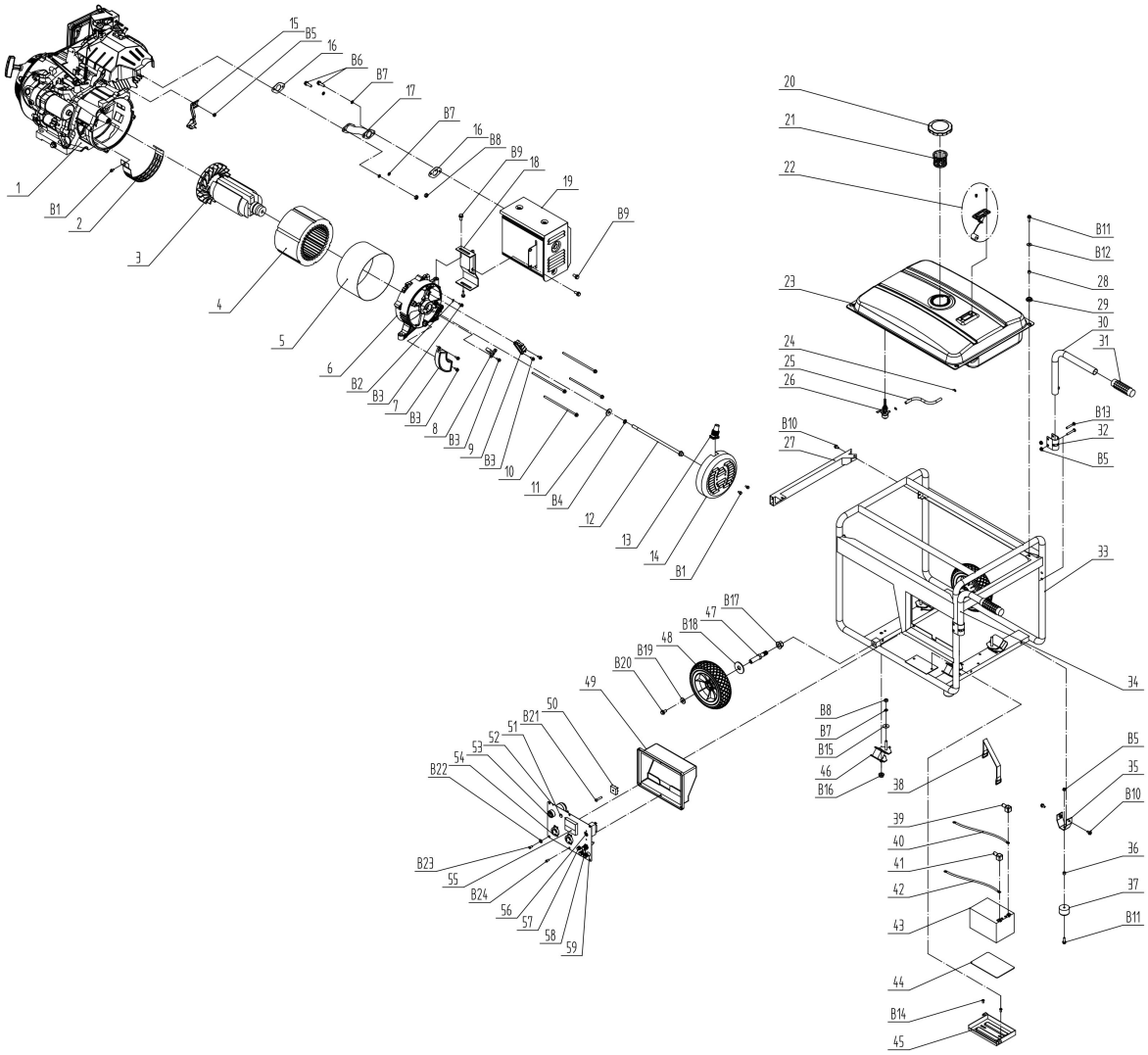

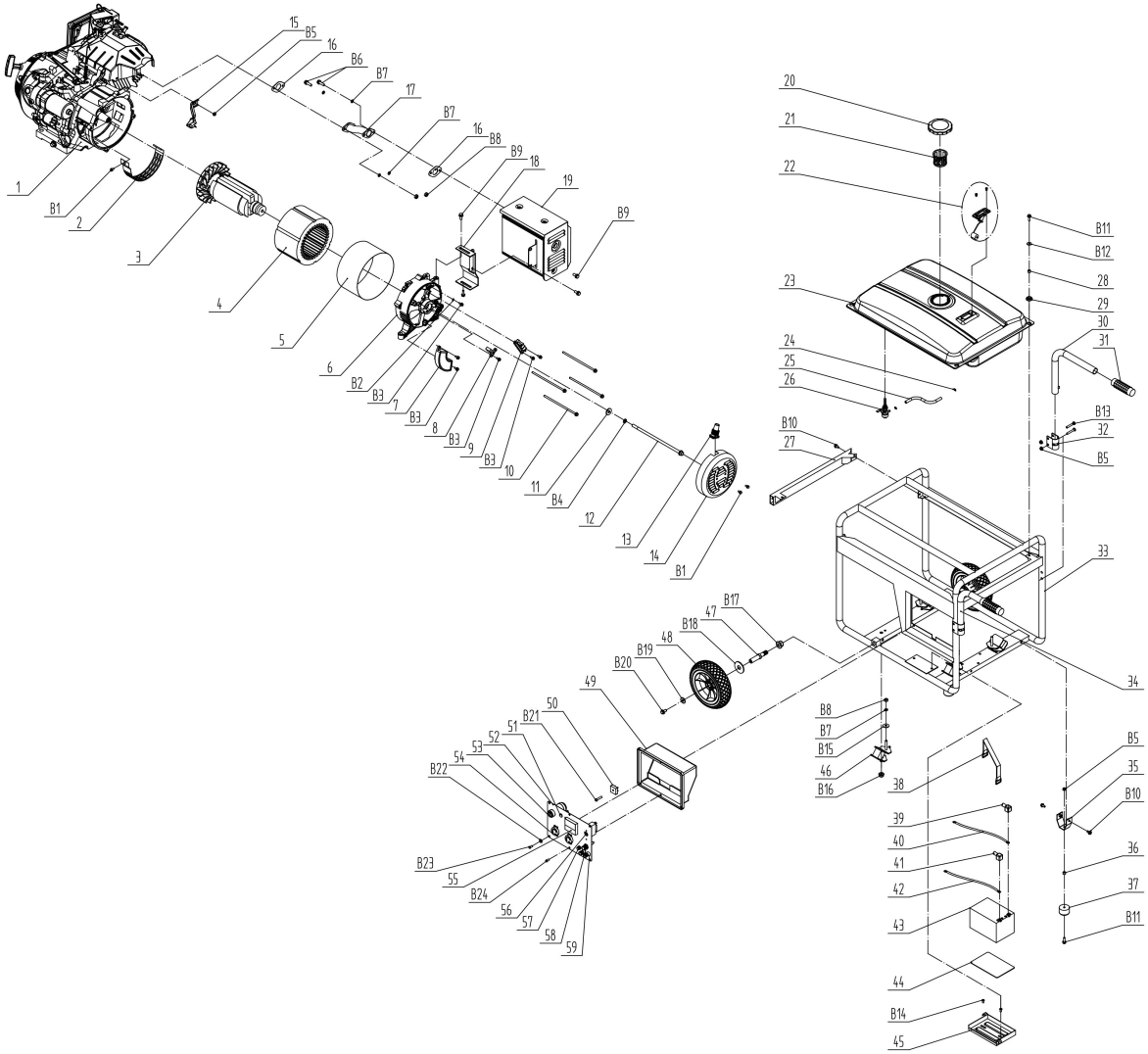
1
B1
2
3
4
5
6
B2
B3
7
B3
8
B3
9
B3
10
11
B4
12
13
14
B1
15
B5
16
B6
B7
17
B7
16
B8
B9
18
19
B9
20
21
22
23
24
25
26
B10
27
B11
B12
28
29
30
31
B13
32
B5
33
34
B17
47
B18
48
B19
B20
49
50
B21
51
52
53
54
B22
B23
55
B24
56
57
58
59
B8
B7
B15
46
B16
38
39
40
41
42
43
44
B14
45
B5
35
B10
36
37
B11

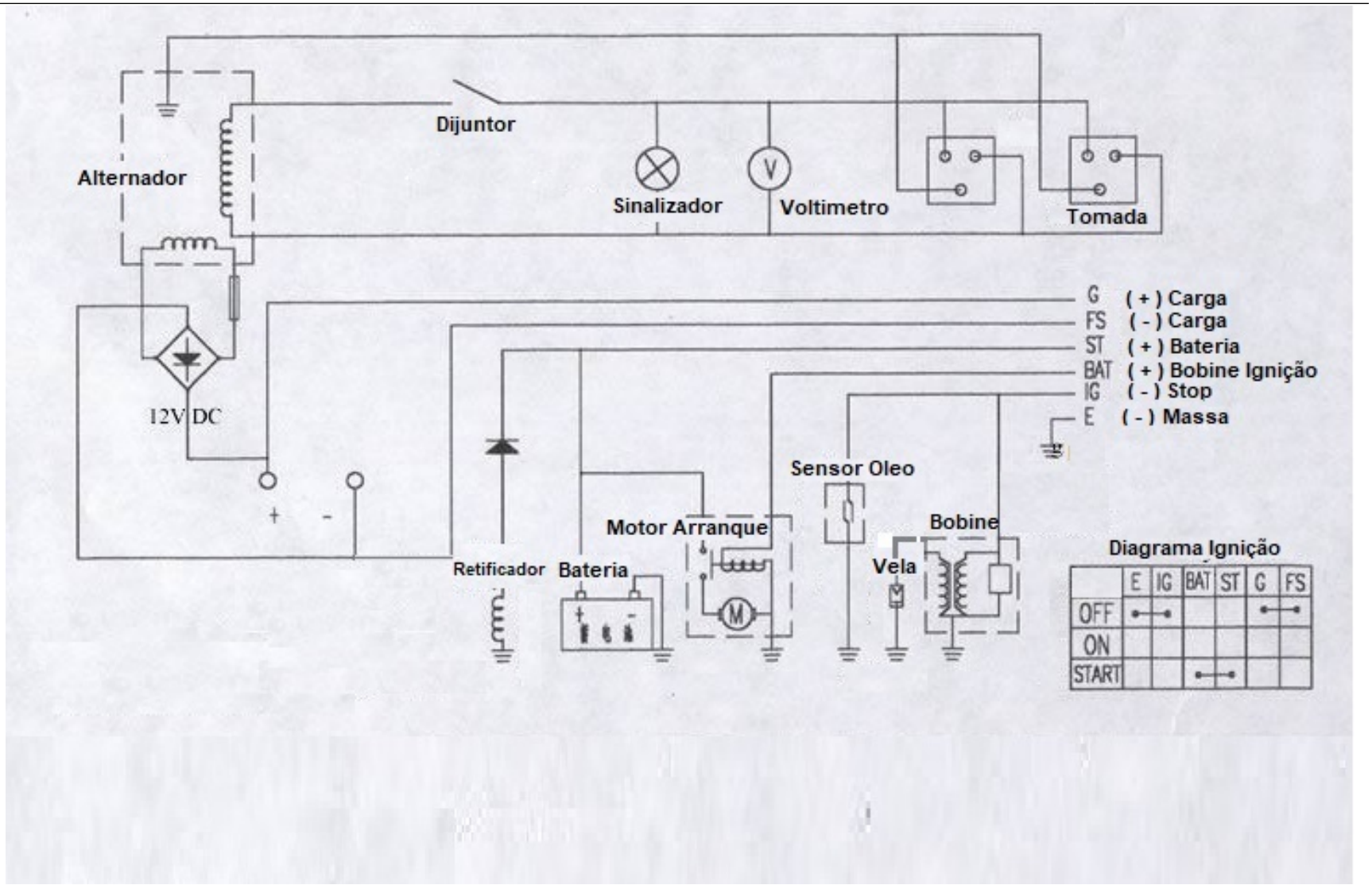
Dijuntor
Alternador
Sinalizador
Voltimetro
Tomada
G ( + ) Carga
FS ( - ) Carga
ST ( + ) Bateria
BAT ( + ) Bobine Ignição
IG ( - ) Stop
E ( - ) Massa
12V DC
+
-
Sensor Oleo
Motor Arranque
Bobine
Retificador
Bateria
Vela
Diagrama Ignição
E IG BAT ST G FS
OFF
ON
START

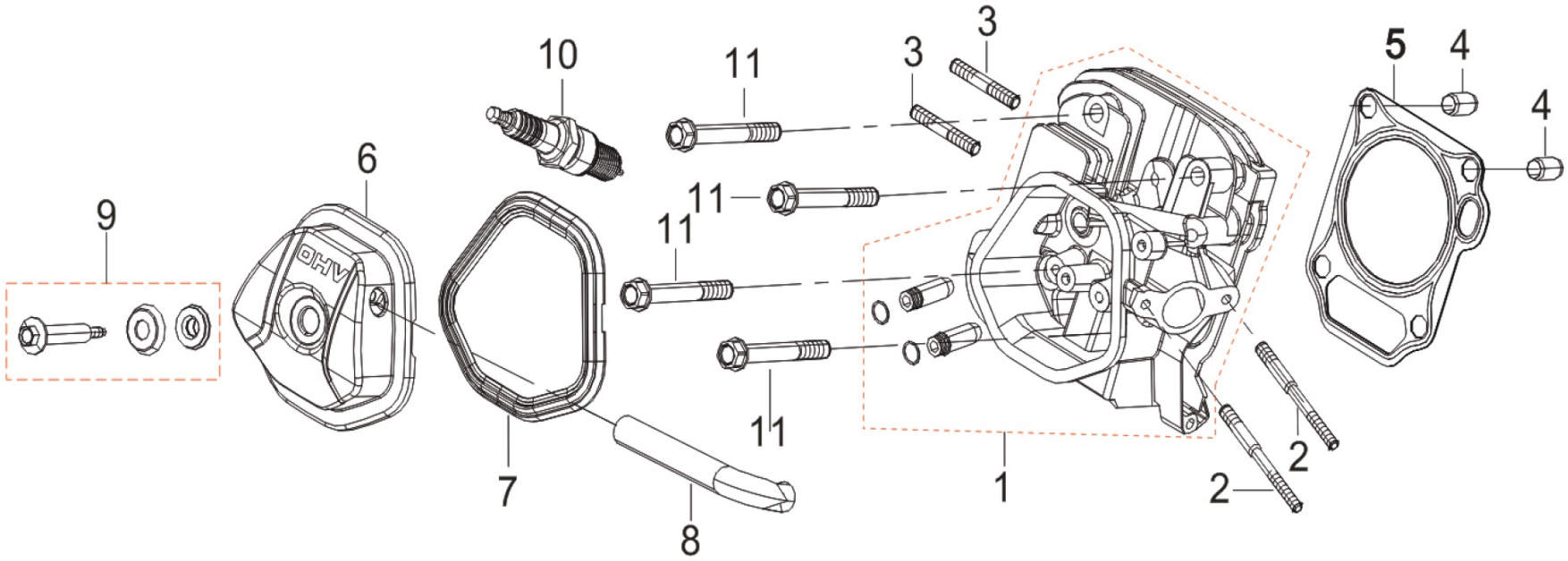
10
11
3
3
5
4
4
6
9
11
11
OHV
11
7
8
1
2
2

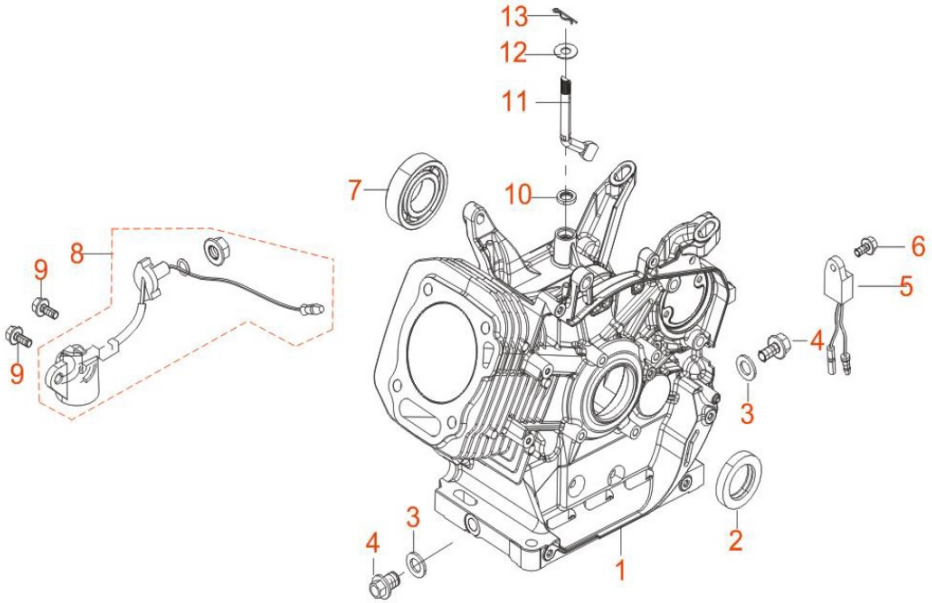
13
12
11
7
10
8
9
9
6
5
4
3
3
4
2
1

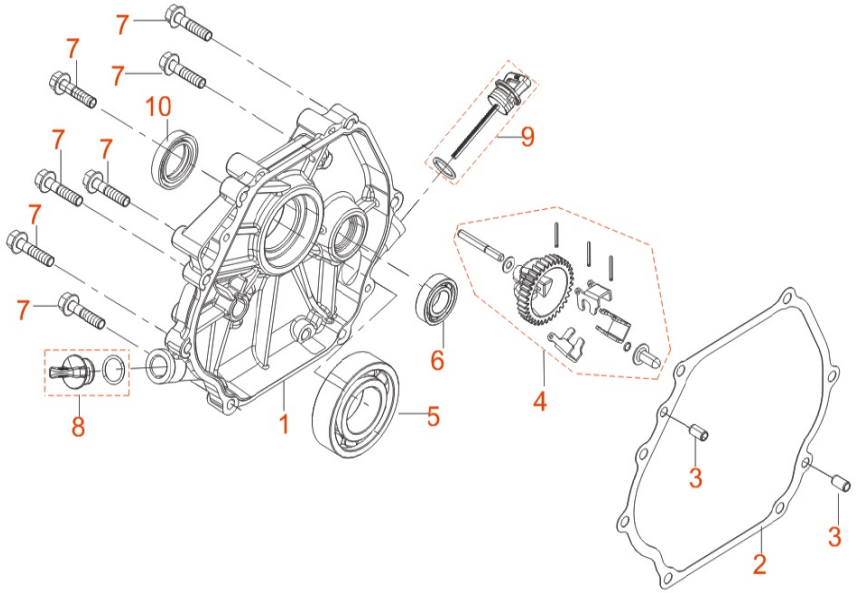
7
7
7
10
7
7
7
7
9
6
4
8
1
5
3
3
2

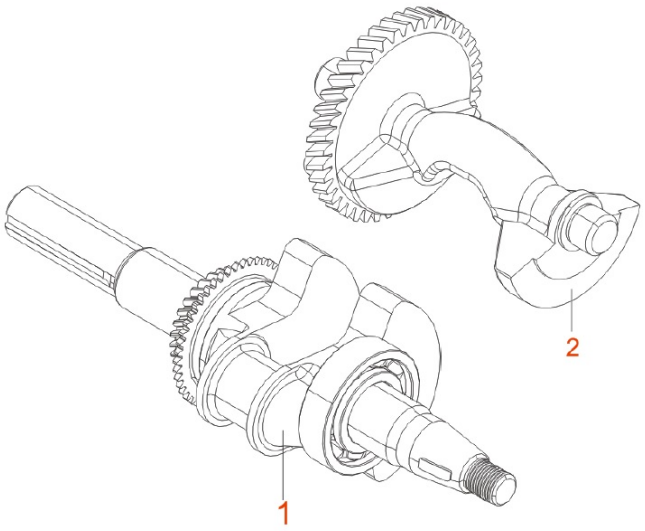
2
1

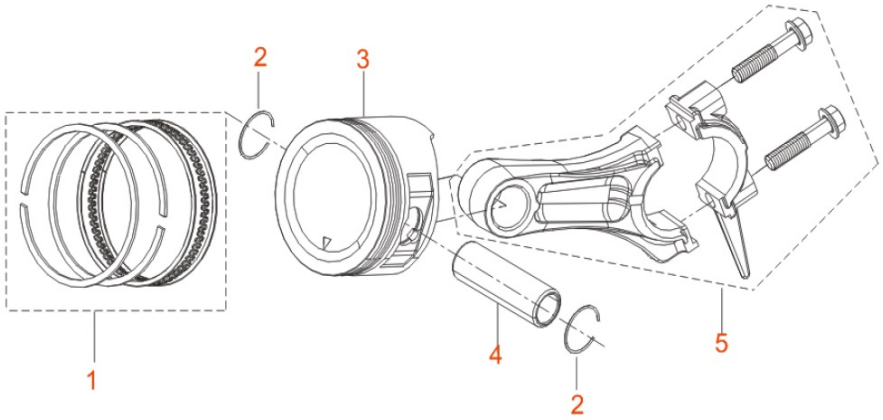
2
3
1
4
2
5

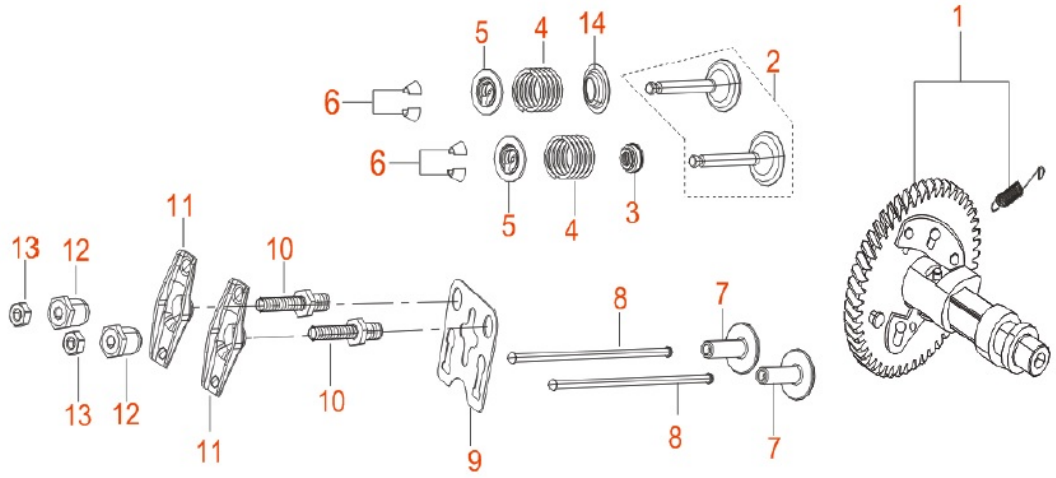
1
2
3
4
5
6
7
8
9
10
11
12
13
14

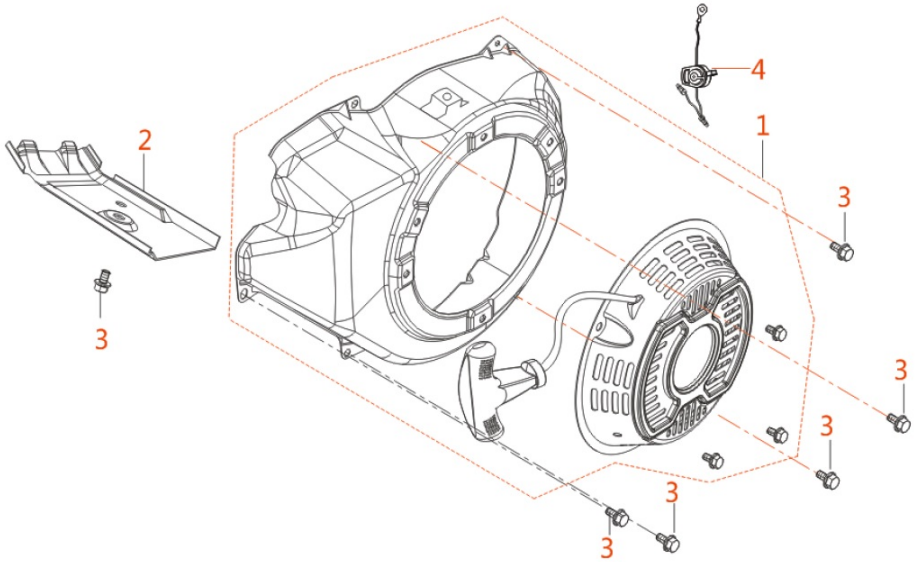
2
3
4
1
3
3
3
3
3
3

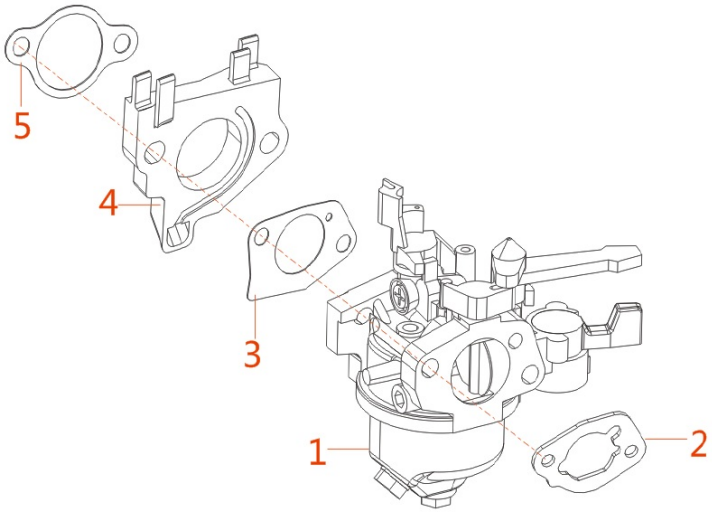
5
4
3
1
2

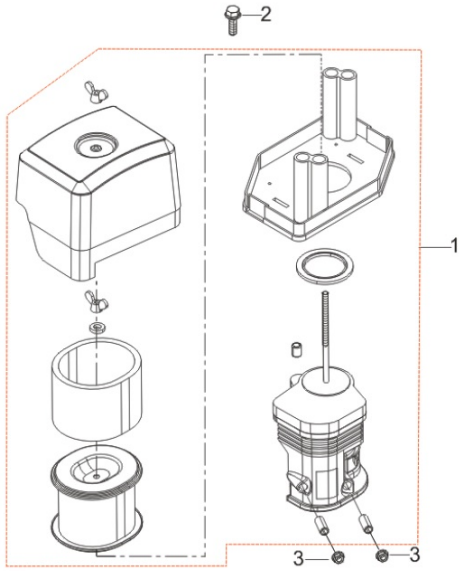
2
1
3
3

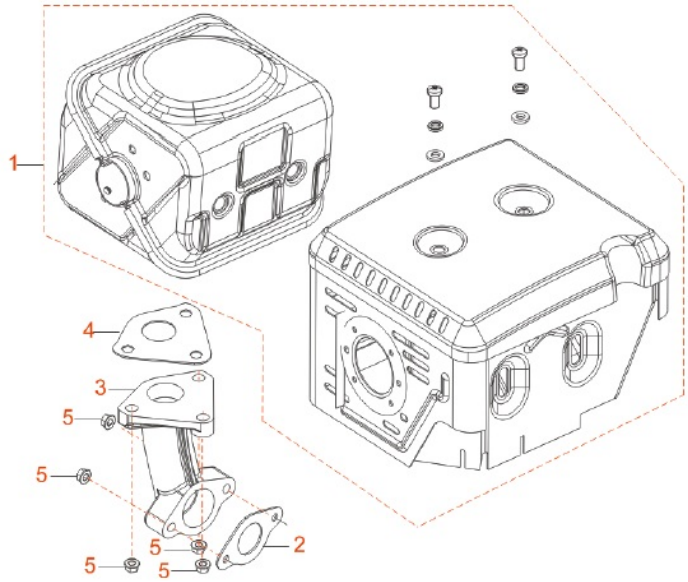
1
4
3
5
5
5
5
5
2

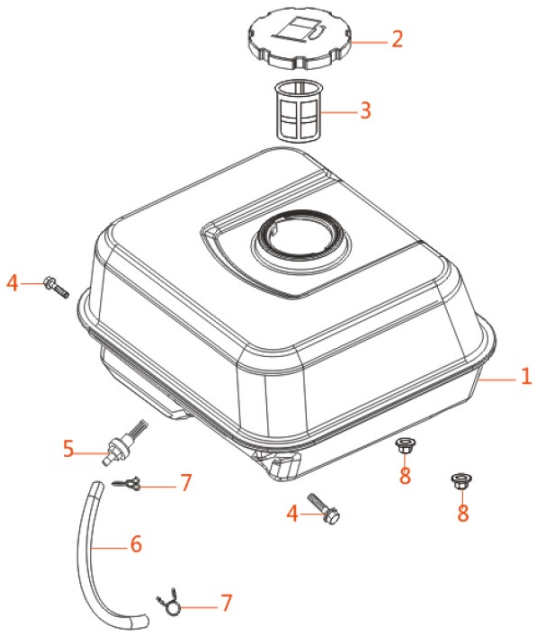
2
3
4
1
5
7
8
4
8
6
7

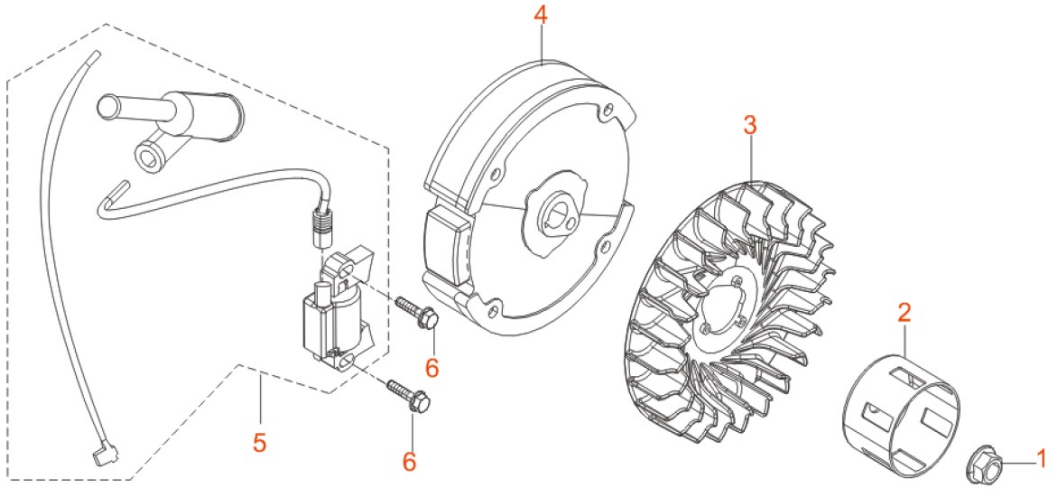
4
3
2
1
6
6
5

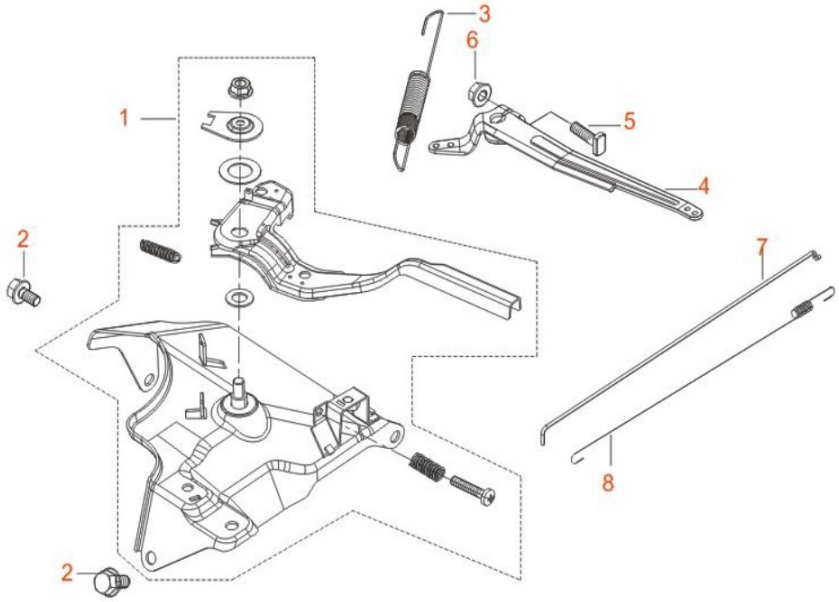
3
6
1
5
4
2
7
8
2