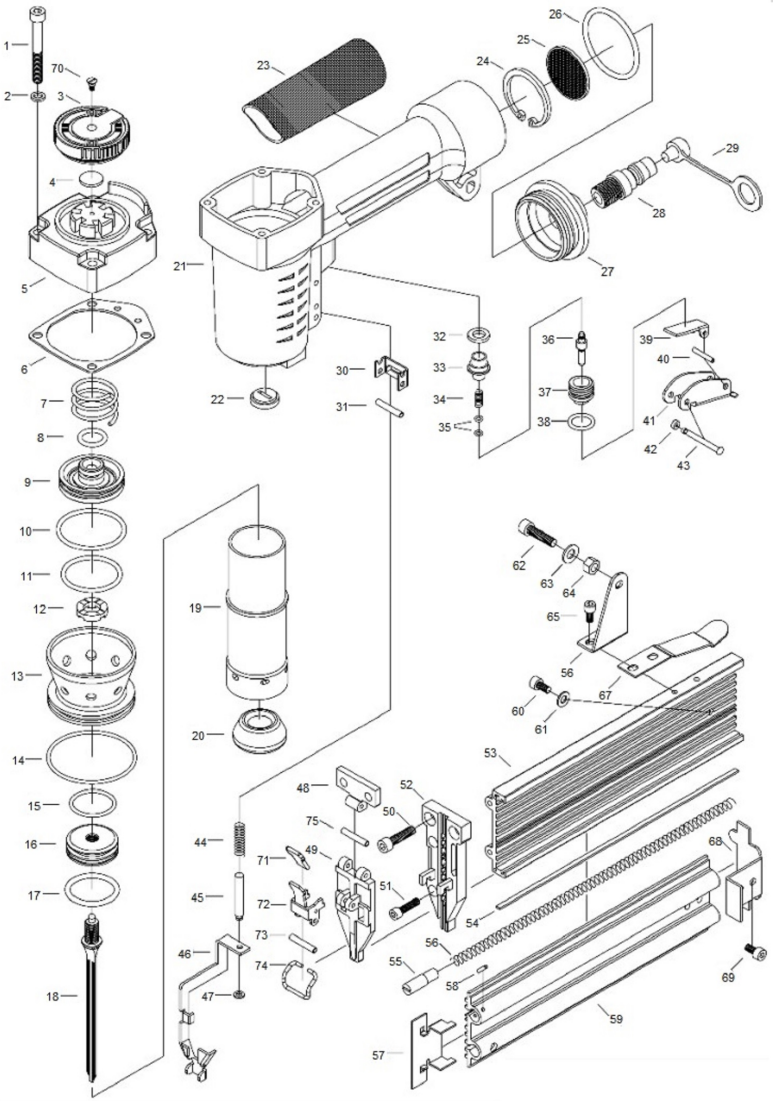Esquema Técnico
310022: 01 - GERAL