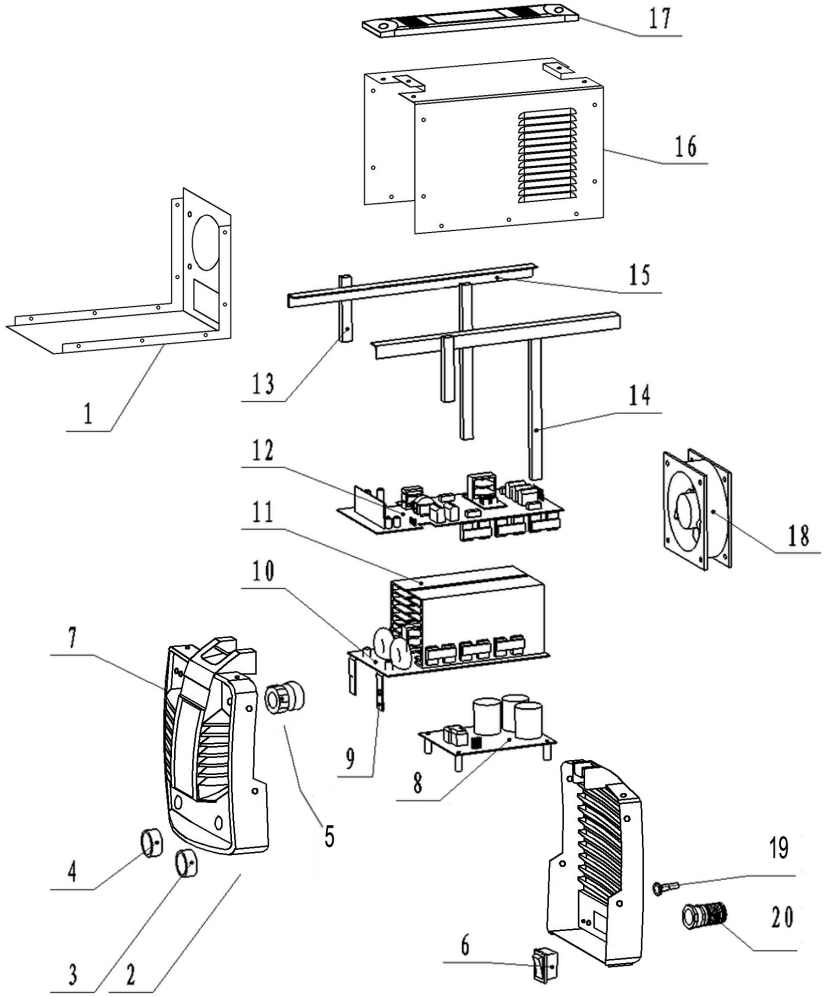Esquema Técnico
272580: 01 - GERAL