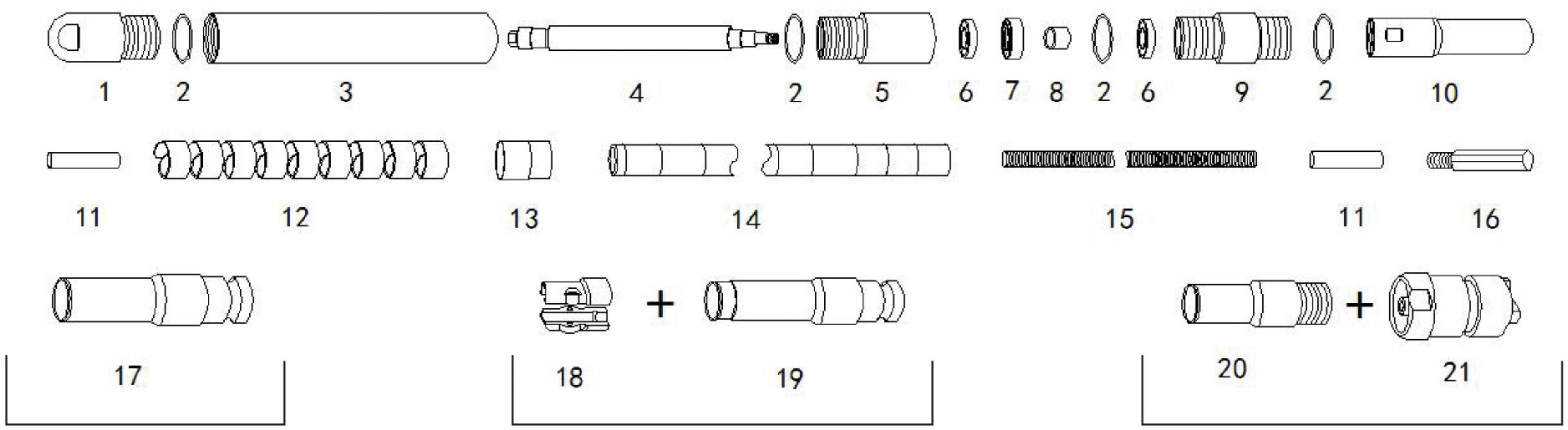Esquema Técnico
240326: 01 - GERAL